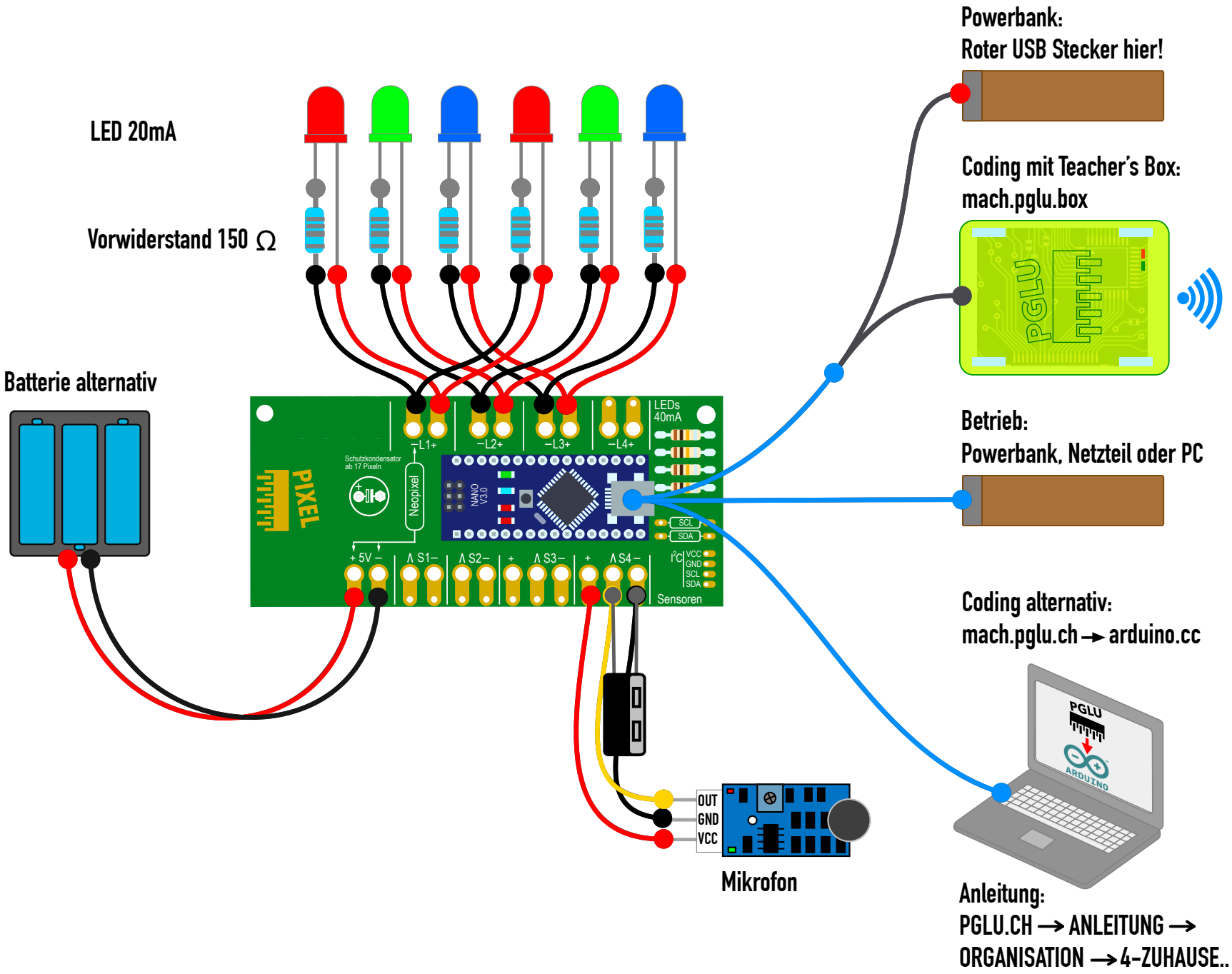
LED 20mA
Vorwiderstand 150 Ω
Batterie alternativ
Powerbank:
Roter USB Stecker hier!
Coding mit Teacher's Box:
mach.pglu.box
Betrieb:
Powerbank, Netzteil oder PC
Coding alternativ:
mach.pglu.ch → arduino.cc
Anleitung:
PGLU.CH → ANLEITUNG →
ORGANISATION → 4-ZUHAUSE..
Mikrofon
OUT
GND
VCC
LEDs
40mA
L1+
L2+
L3+
L4+
Schutzkondensator
ab 17 Pixeln
Neopixel
PIXEL
NANO
V3.0
SCL
SDA
+ 5V –
S1–
S2–
S3–
S4–
I²C
VCC
GND
SCL
SDA
Sensoren
PGLU
ARDUINO