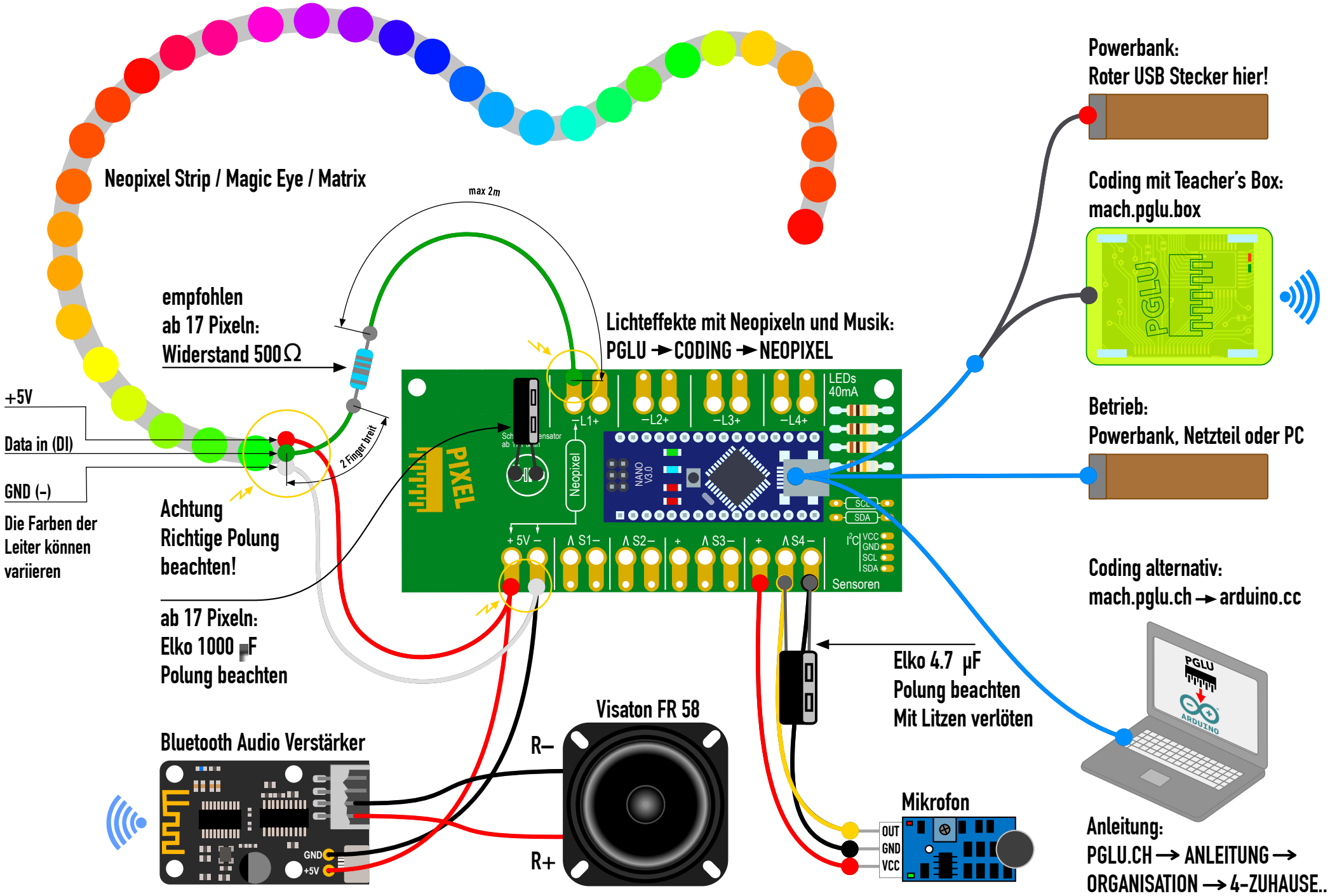
Neopixel Strip / Magic Eye / Matrix
max 2m
empfohlen
ab 17 Pixeln:
Widerstand 500Ω
+5V
Data in (DI)
GND (-)
Die Farben der
Leiter können
variieren
2 Finger breit
Achtung
Richtige Polung
beachten!
ab 17 Pixeln:
Elko 1000 µF
Polung beachten
Lichteffekte mit Neopixeln und Musik:
PGLU → CODING → NEOPIXEL
PIXEL
Neopixel
NANO V3.0
LEDs 40mA
L1+
L2+
L3+
L4+
+ 5V –
S1–
S2–
S3–
S4–
SCL
SDA
VCC
GND
Sensoren
Powerbank:
Roter USB Stecker hier!
Coding mit Teacher's Box:
mach.pglu.box
PGLU
Betrieb:
Powerbank, Netzteil oder PC
Coding alternativ:
mach.pglu.ch → arduino.cc
PGLU
ARDUINO
Elko 4.7 µF
Polung beachten
Mit Litzen verlöten
Visaton FR 58
R–
R+
Bluetooth Audio Verstärker
GND
+5V
Mikrofon
OUT
GND
VCC
Anleitung:
PGLU.CH → ANLEITUNG →
ORGANISATION → 4-ZUHAUSE..